SUMITOMO
P A V E R S

Асфальтоукладчик Sumitomo

J.paver

HA60C-8B
HA60W-8B

HA60C-8B
Фото может включать оборудование, не входящее в комплект поставки

ПЕРЕХОД НА НОВУЮ С

Прокладывая путь. Своей дорогой

Асфальтоукладчики SUMITOMO проектируются на основе следующих трех концепций и производятся с высоким качеством.

- ***Эргономичность***
- ***Экологичность***
- ***Простота в обслуживании***

Высокие рабочие показатели
Простота в управлении
Экономия расходов и времени

[Гусеничного типа]

HA60C-8B

EU Stage III B / EPA Interim Tier 4

Мощный крутящий момент и двигатель с низким расходом топлива

Энергетическая система, представляющая собой сочетание высокоавтоматизированного двигателя **ISUZU** и передовых технологий **SUMITOMO,** обеспечивает высокую эффективность работы и низкий расход топлива.

Система двигателя нового поколения "SPACE 5+"

SPACE5+ PLUS
SUMITOMO Powerful And Clean Engine System

Общий обзор системы двигателя 4JJ1X

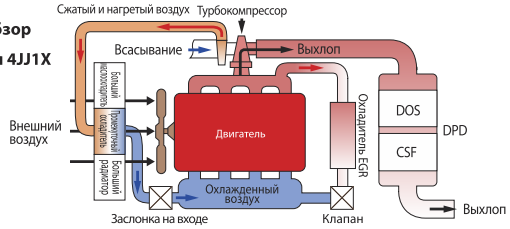

ТУПЕНЬ.
й.

[Колесного типа]

HA60W-8B

EU Stage III B / EPA Interim Tier 4

Фото может включать оборудование, не входящее в комплект поставки

Оксиды азота NOx – сокращение выброса на 18%
(по сравнению с уровнями Tier 3)

Частицы – сокращение выброса на 92%
(по сравнению с уровнями Tier 3)

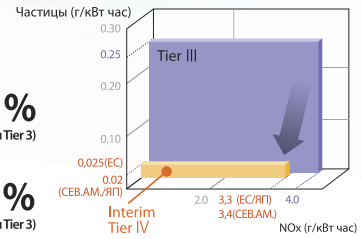

Соответствует нормам эмиссий: в США - EPA Tier 4 Interim, в ЕС - Stage III B, в Японии - Tier 4 Interim

Новейшая система двигателя "SPACE 5+" значительно сокращает выброс NOx (оксидов азота) и твердых частиц, содержащихся в выхлопных газах, все более сокращая или сводя к минимуму воздействие на окружающую среду.

Технология последующей очистки: Сажевый диффузор

Сажевый диффузор DPD – это устройство для последующей очистки выхлопных газов, которое улавливает и сжигает твердые частицы, содержащиеся в выхлопном газе. Мониторинг накапливания частиц может осуществляться с помощью индикатора состояния DPD, и автоматическая регенерация (очистка фильтра) производится через определенные промежутки времени.

Общие сведения о DPD

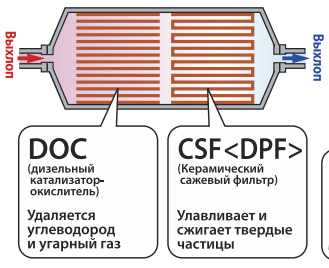

Дисплейный монитор (индикатор состояния DPD)

Впервые в мире: раздвижная выглаживающ двойную укладку, экономя до 50% рабочего

Бесступенчато регулируемая тройная выглаживающая плита может применяться для укладки шириной от 2,3 до 6,0 м

Впервые в мире

Выглаживающая плита модели J•paver может свободно раздвигаться на ширину от 2,3 м до 6,0 м без дополнительных навесных уширителей.

Система трамбовки STV

Регулируемое подающее устройство равномерно направляет асфальтовую смесь под выглаживающую плиту, а трамбующий брус и вибратор обеспечивают прочное и равномерное уплотнение, что обеспечивает гладкую поверхность и отличную плотность дорожного покрытия.

Фото может включать оборудование, не входящее в комплект поставки

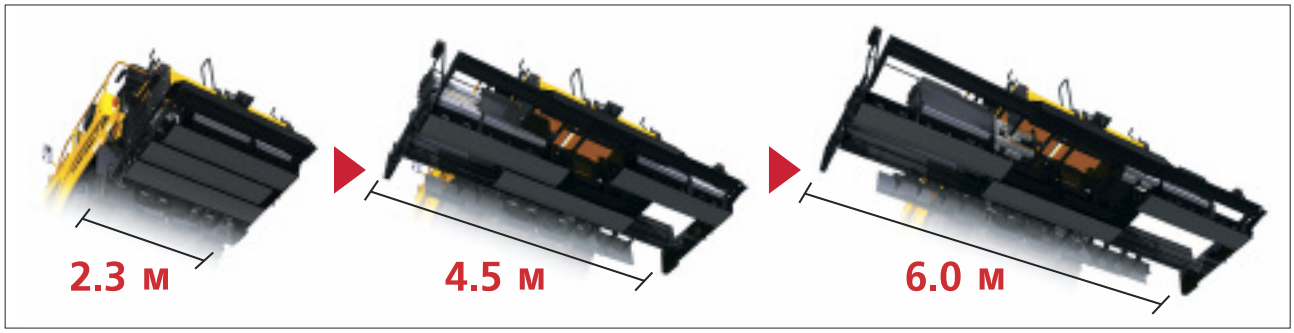

В новой модели J• paver2360 применяется новая конструкция рамы со значительно увеличенной прочностью, что позволяет последовательно и стабильно вести операции по укладке.

Двойная роль

Модель J•paver 2360 заменяет обычные плиты двух диапазонов.

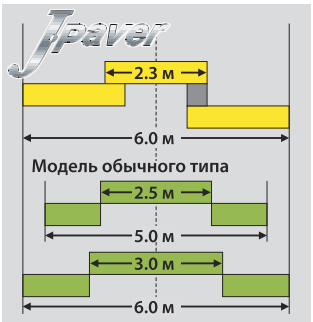

Простота транспортировки

HA60C(HA60W) может быть полностью погружен на прицеп шириной 2,5 м и способен начать укладку без необходимости монтажа выглаживающей плиты.

Фото может включать оборудование, не входящее в комплект поставки

цая плита позволяет вести
о времени.

Эргономичность

Горелка, работающая на сжиженном газе (С автоматическим контролем температуры)

Регулятор нагрева автоматически поддерживает температуру на каждой выглаживающей плите на установленном уровне.

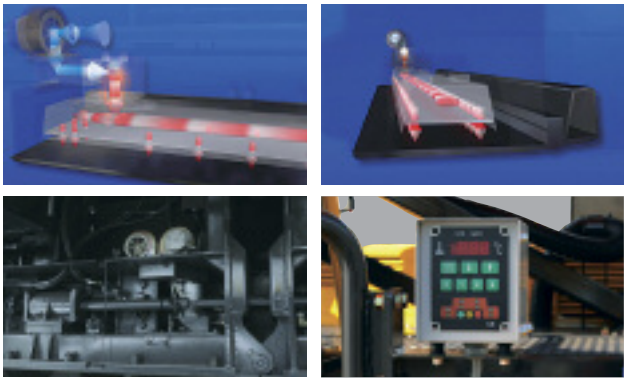

Электрическая система нагрева (опция)

Новейшая контрольная система Sumitomo дает экологически оптимальный нагрев без увеличения мощности двигателя.

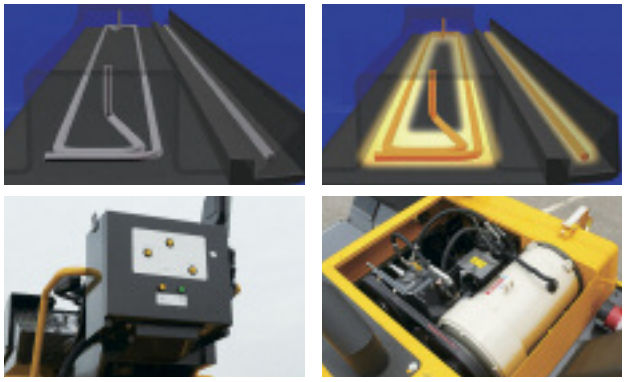

Высота раздвижных выглаживающих плит

Разница по высоте от поверхности земли между передней и задней плитами может быть отрегулирована простым щелчком переключателя.

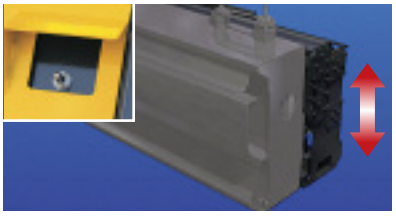

Поперечный профиль дороги (корона)

Уклон от центра к краю дороги может быть выставлен с помощью устройства регулировки короны.

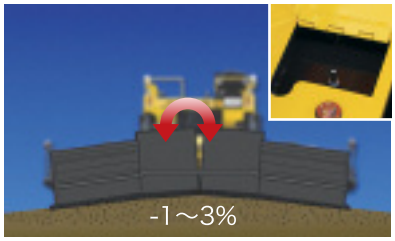

Раздвижной отвал (С приводом)

Раздвижной отвал ограничивает подачу смеси, чтобы не допустить ее скопления перед задней выглаживающей плитой и равномерно переносит смесь в тыльную часть выглаживающей плиты.

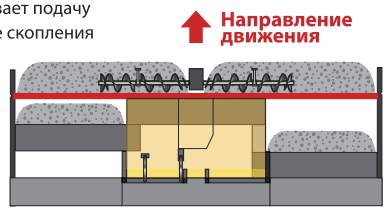

Гидравлическая регулировка высоты

Автоматический замок выглаживающей плиты

При активации устройства автоматического замка выглаживающей плиты подъемные гидроцилиндры удерживают плиту от вдавливания в поверхность дороги при остановке асфальтоукладчика.

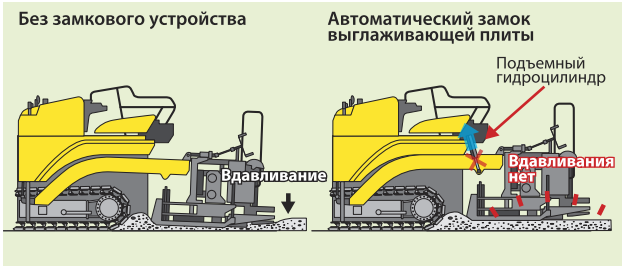

Вспомогательные функции выглаживающей плиты

При укладке толстых слоев покрытия подъемный гидроцилиндр удерживает плиту в плавающем состоянии за счет реакции опоры.

Противоподъемный замок (опция)

Когда противоподъемный замок активирован, подъемный гидроцилиндр предотвращает всплытие плиты во время остановки машины.

В свободном состоянии: Давление: Замок (фиксатор):

Наиболее эффективная система подачи позволяющая снизить трудозатраты.

Большой вместимости с низкой загрузкой

Передний край бункера расположен низко, что позволяет работать с самосвалами с низкими бамперами. Бункер также характеризуется большой вместимостью.

Передняя створка бункера работает на двух гидравлических цилиндрах, что позволяет удерживать смесь внутри бункера и не дает ей высыпаться на землю.

Независимо работающие створки бункера

Эта функция позволяет избегать препятствий на дороге. Возможна также работа с учетом объема смеси в бункере.

Питающий конвейер с обратным ходом

Эта функция позволяет получить необходимое распределение смеси перед выглаживающей плитой.

Гидравлически регулируемый распределительный шнек

Высота распределительного шнека может легко регулироваться в зависимости от толщины покрытия.
(Диапазон регулировки: 115 мм - 265 мм *от нижней кромки распределительного шнека до поверхности земли)

Подвижный ролик- толкатель

При укладке асфальта на извилистой дороге ролик-толкатель находится в непрерывном контакте с колесом самосвала.

Простота управления и комфорт

Перемещаемый пульт управления

Пульт управления также может выдвигаться, чтобы соответствовать положению сиденья. Амортизированное сидение-люкс более комфортабельно для оператора.

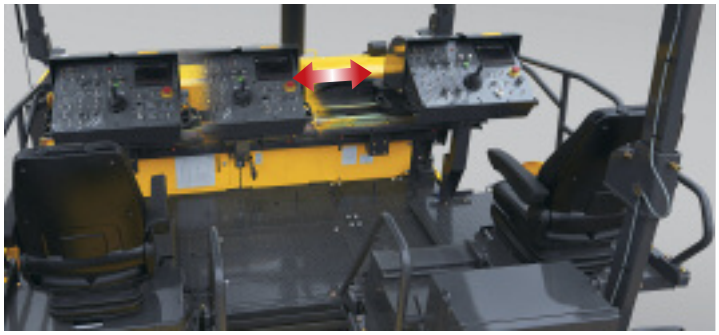

Выдвижное сиденье

Выдвижное сиденье позволяет отслеживать состояние трассы и условия работы.
Пульт управления может перемещаться слева направо, чтобы дать оператору большую мобильность.

смеси,

Удобство для пользователей и простота обслуживания

Цветной монитор

Цветной жидкокристаллический монитор показывает необходимую информацию и может регулировать многие функции. Простые тумблерные переключатели могут быть легко заменены индивидуально.

Фото:
HA60W-8B

Нормальный экран

Меню

Настройка ТВ

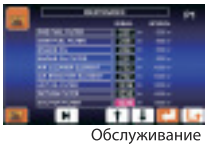
Обслуживание

Аварийная ситуация

Аварийная ситуация

Дополнительный цветной монитор

Дополнительный цветной монитор установлен на обеих сторонах раздвижной выглаживающей плиты.

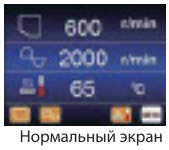

Нормальный экран

Настройка ТВ

Аварийная ситуация

Переключатель экологичного режима

Переключатель экологичного режима снижает скорость двигателя с 2.200 об/мин до 2.000 об/мин при малой нагрузке, что позволяет уменьшить расход топлива.

Переключатель экологичного режима

Жесткий навес (стеклопластик)

Жесткий навес легко складывается с помощью ручного насоса. Вместе с ним складывается и выхлопная труба.

Складной

Аварийное управление

Машины Sumitomo оборудованы множеством систем аварийного управления. Концепция Sumitomo заключается в том, чтобы продолжать укладку там, где это возможно, а в крайнем случае отвести машину с дороги в безопасное место

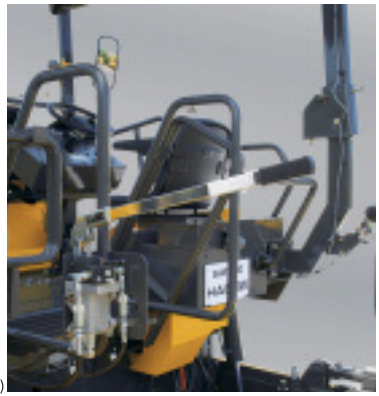
Возможна работа ручной помпы с самоуплотнением (опция)

Аварийное устройство	Функции					Работа в аварийном режиме
	Ход		Укладка			
	Высокая скорость	Низкая скорость	Ручная	Автоматическая (сенсорная)	Нагрев	
Переключатели и ручки главной панели	×	○	○	○	○	Работать по монитору
Контроллеры главной панели	×	○	○	○	○	Работать по монитору
Контроллер 1	○	○	○	×	×	Поменять кабель контроллера
Контроллер 2	○	○	×	×	×	Поменять кабель контроллера
Контроллер 3	×	○	×	×	×	Работать в аварийном режиме (контроллер главной панели)
Двигатель или насос	×	×	×	×	×	Отвод и подъем выглаживающей плиты, закрытие бункера с помощью ручного насоса

Асфальтоукладчик гусеничного типа отличается мощным тяговым усилием и исключительной ровностью укладки.

Применение новейшей системы контроля хода

Двигатель, гидравлические насосы и ходовой привод централизованно управляются с высокой точностью компьютером. Кроме того, настройки сохраняются в памяти компьютера, так что укладка может производиться простой установкой переключателя хода в положение «Включено» или «Выключено». Новейшая система управления с обратной связью Sumitomo дает высокую стабильность хода (за счет поддержания заданной скорости и маршрута).

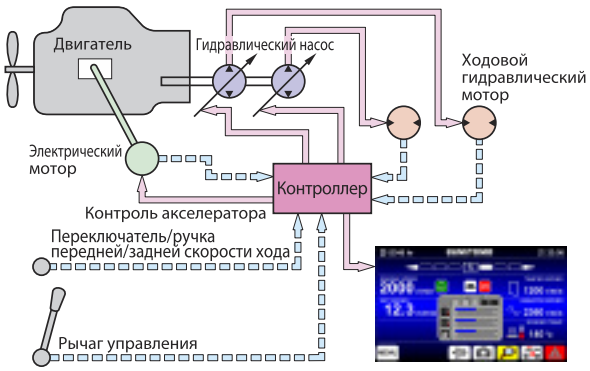

Встроенный в гусеницу приводной двигатель

Приводные двигатели встроены в гусеницу и соединены напрямую с помощью колес зацепления, исключая проскальзывание цепи.
Такая конструкция обеспечивает прочное сцепление с поверхностью дороги.

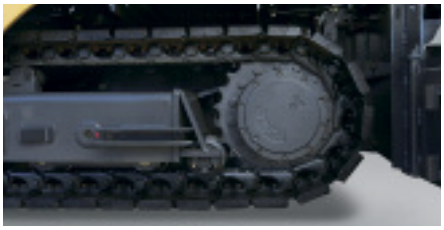

Более ровная укладка благодаря отличному контакту с поверхностью

Подвеска гусеницы поглощает неровности поверхности дороги, в частности, крышки люков.

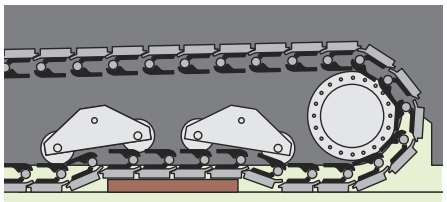

Крышка люка

Фото может включать оборудование, не входящее в комплект поставки

J paver
HA60C-8B
EU Stage III B / EPA Interim Tier 4

Функция поворота на месте

Эта функция позволяет вести работу на тесных участках, например, в тупиках дороги.

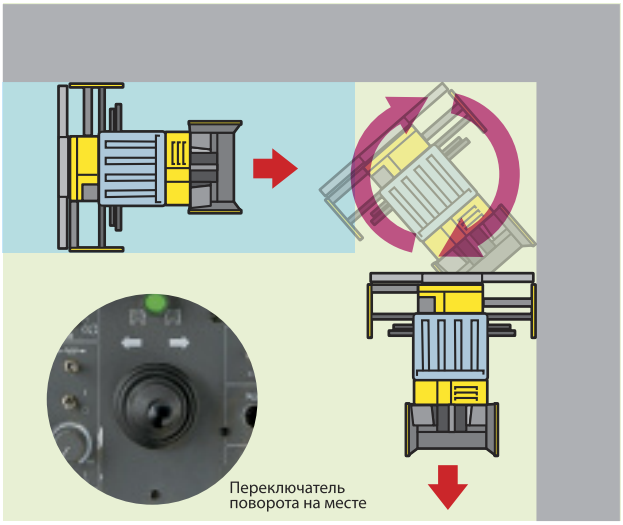

Хорошая управляемость с компьютерным контролем

Машина контролируется автоматически, при этом левая и правая ходовая скорости установлены так, что она плавно поворачивает по ровной дуге без потери силы тяги.

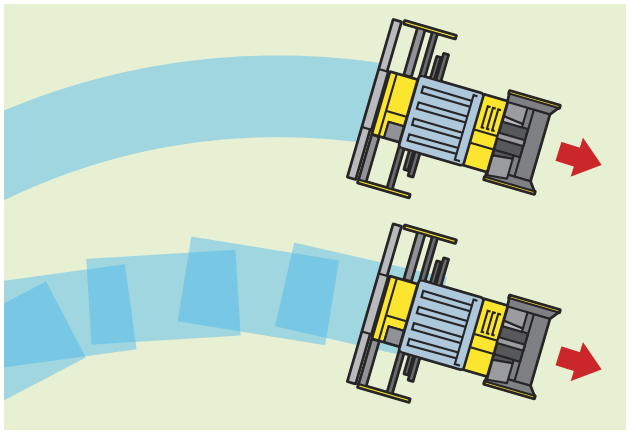

Складная ограничительная плита

Очень полезна для равномерной подачи смеси в поперечном ходу машины направлении. В складном положении плита полностью укладывается в габарит по ширине машины.

Использование гусеничных звеньев с прочными резиновыми накладками.

Прочные резиновые накладки на гусеничных звеньях защищают поверхность асфальта от повреждений.

Отвал для гусениц (опция)

Отвал соскребает смесь, накапливающуюся перед звеном гусеницы.

Асфальтоукладчик колесного типа обладает отличной мобильностью и превосходной управляемостью.

Система полного привода 4WD с параллельными приводными системами обеспечивает одновременное вращение передних и задних колес в начале движения

Эта система предотвращает пробуксовку передних колес и обеспечивает плавное начало движения. Кроме того, система обратной связи по скорости поддерживает скорость хода независимо от веса смеси и обеспечивает мощное тяговое усилие во время укладки.

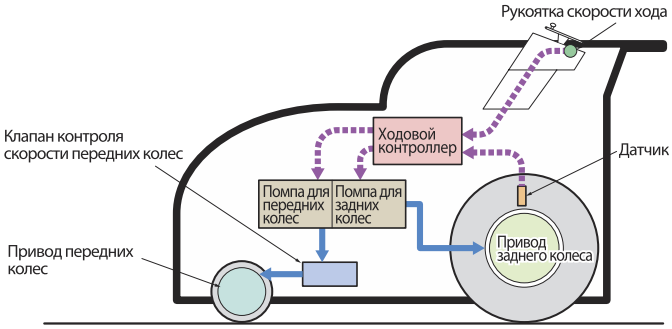

Два режима скорости хода

- **Высокоскоростной (0~15 км/час)***
  Режим хода на высокой скорости
  * Вперед, назад (0~8 км/час)
- **Низкоскоростной 2WD (1,0~20 м/мин)**
  Режим, предназначенный для укладки только с задним приводом.
- **Низкоскоростной 4WD (1,0~12 м/мин)**
  Режим, обеспечивающий мощное тяговое усилие при укладке с полным приводом.

Встроенный приводной двигатель в колесе

Приводные двигатели установлены внутри колеса, что исключает обратный ход цепи. Такая конструкция обеспечивает надежное сцепление с поверхностью дороги.

Противобуксовочная система передних колес

В зависимости от условий укладки за счет изменения гидравлического давления есть возможность выбора одного из четырех режимов работы противобуксовочной системы.

Jpaver

HA60W-8B

EU Stage III B / EPA Interim Tier 4

Фото может включать оборудование, не входящее в комплект поставки

Управление торможением (опция)

Машина может поворачивать с минимальным радиусом, затормозив одно из задних колес.

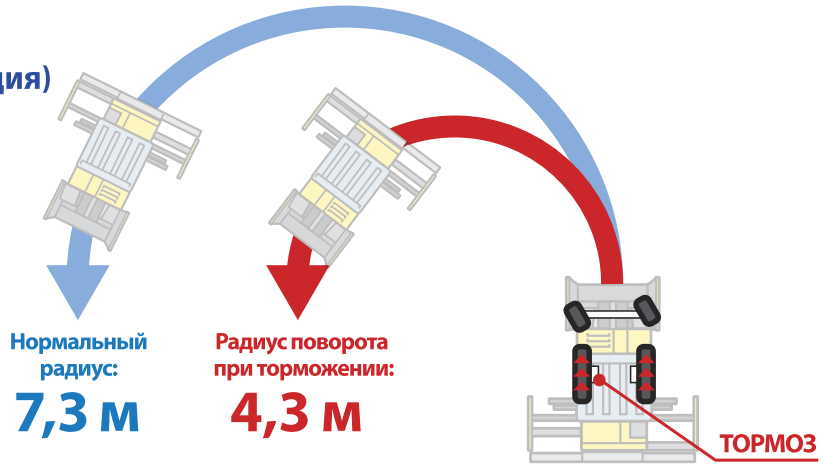

Замена колес может быть произведена без демонтажа кронштейна крепления выглаживающей плиты

В случае прокола задней шины, колесо можно заменить без демонтажа выглаживающей плиты и кронштейна.

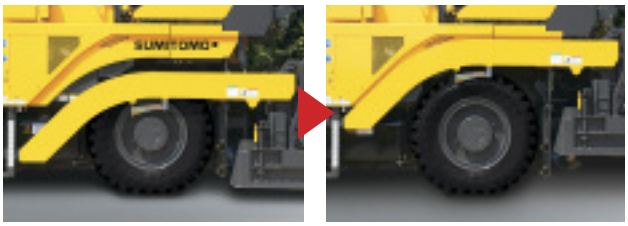

Замена колес

Место для хранения выдвижного распределительного шнека

Распределительные шнеки могут храниться под бункером.

Место для хранения ограничительной плиты в отделе бункера

ДРУГИЕ ФУНКЦИИ

Простота в обслуживании

Ежедневный осмотр оборудования очень прост Проверка масла и смазки, замена фильтров и другие операции по обслуживанию могут быть легко выполнены, для этого достаточно просто открыть крышки.

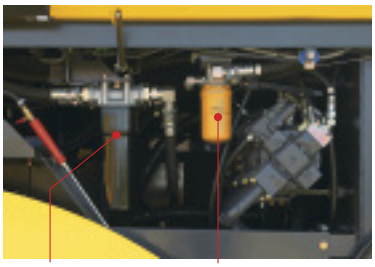

Гидравлический масляный фильтр (return)

Гидравлический масляный фильтр (HST)

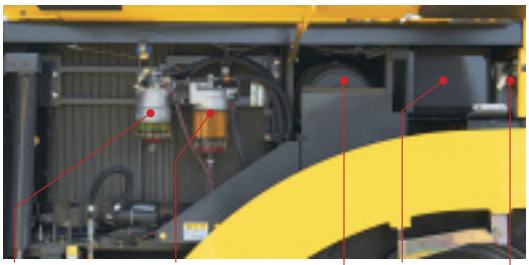

Топливный фильтр (главный)

Предварительный топливный фильтр

Контроллер

Очиститель воздуха

Переключатель батареи

Датчик угла и уклона (опция)

Датчик градуса используется для установки выглаживающей плиты по высоте. Датчик уклона контролирует поперечный уклон выглаживающей плиты.

Датчик подачи смеси (опция)

Устройство контроля подачи смеси используется для поддержания заданного объема смеси перед выглаживающей плитой.

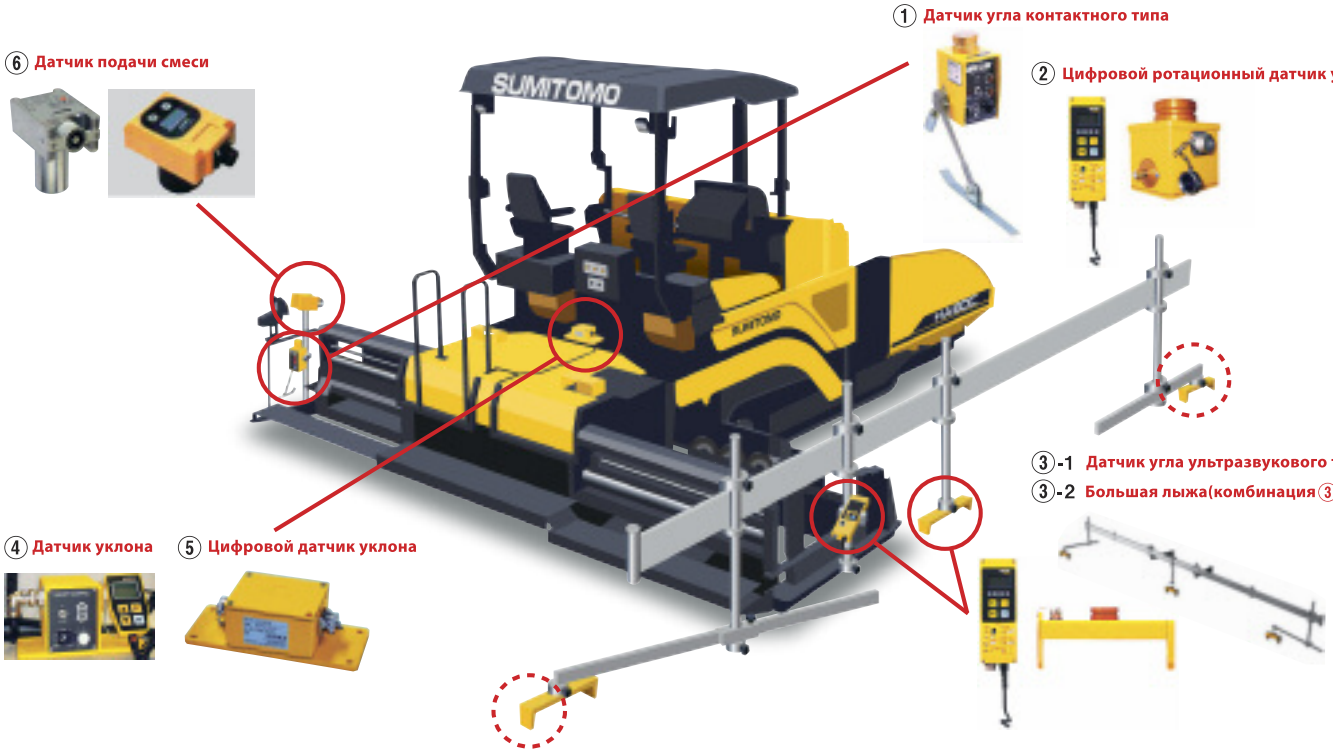

	Тип датчика	Функция
①	**Датчик угла контактного типа**	Для прямой трассировки (по струне, поверхности земли)
②	**Цифровой ротационный датчик угла**	То же, что No. 1. Может легко настраиваться с помощью цифрового контроллера.
③-1	**Датчик угла ультразвукового типа**	Бесконтактная трассировка (по струне, поверхности земли)
③-2	**Большая лыжа**	Три ультразвуковых датчика бесконтактно сканируют поверхность.
④	**Датчик уклона**	Используется с No. 1.
⑤	**Цифровой датчик уклона**	Используется с No. 2 или No. 3. Может настраиваться с помощью цифрового контроллера.
⑥	**Датчик подачи смеси**	Используется для контроля скорости распределительного шнека (датчик контактного типа для конвейера является стандартным).

Трехмерный контроль (опция)

Система трехмерного контроля позволяет автоматически контролировать боковой и продольный уклон по заложенным цифровым характеристикам дороги. Сочетание контроля за градусом и уклоном и навигации называется системой ориентации, которая предлагается многими производителями. Для ориентации имеются лазерные тахеометры и системы GPS миллиметрового диапазона.

Стандартное оборудование

Защита винта

Индикатор высоты цилиндра

Заднее светодиодное резервное освещение

Устройства для очистки

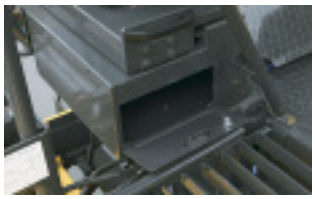

Комплект инструментов

Консоль AGC и место для хранения

Специальное оборудование (опция)

AVS - Система отсоса асфальтововых дымов

Система AVS Sumitomo обладает двумя функциями, которые делают работу более безопасной и комфортной.

1. После охлаждения радиатора воздухом он сдувает асфальтовые дымы из бункера.
2. Гидравлический вентилятор вытягивает асфальтовые дымы из пространства между ходовой частью и выглаживающей плитой и выдувает их наружу из патрубка, установленного на выхлопной трубе двигателя.

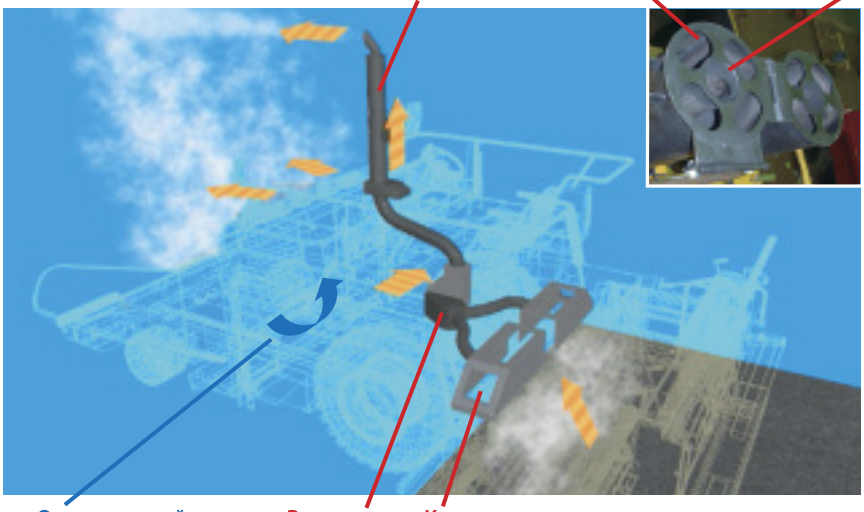

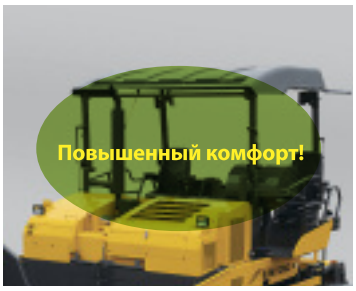

Фото для иллюстрации

Камера (для мониторинга бункера)

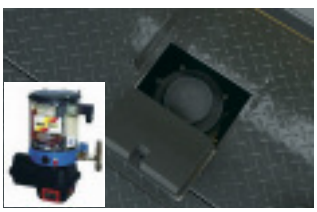

Система автоматической смазки

TV: ходовая часть и выглаживающая плита / V: ходовая часть

Боковая панель с электронагревом

Для моделей с электронагревателем

СПЕЦИФИКАЦИИ

Основные спецификации

			HA60C-8B	HA60W-8B
Укладка	Ширина укладки		2,3~6,0 m бесступенчатая регулировка	
	Толщина укладки		10 ~300 mm	
	Скорость укладки		1~ 20 m/min	
	Вместимость бункера		13 ton	
	Коэффициент короны / бокового уклона		–1~3 (Hyd.) / 0 ~3 %	
Размеры	Эксплуатационный вес (нагрев сжиженным газом)		14730 кг	14990 кг
	Эксплуатационный вес (электронагрев)		15000 кг	15260 кг
	Общая длина		6620 mm	6930 mm
	Общая (транспортная) ширина		2490 mm	2490 mm
	Общая высота (с навесом)		2740 (3790) mm	2765 (3790) mm
	Транспортная высота (с навесом)		2740 (2915) mm	2765 (2915) mm
	Колесная база /Дистанция тумблера		2615 mm	2700 mm
	Ширина гусеницы		284 mm	—
	Шины		—	Передние 22 × 14 × 16 (solid) Задние 15,5R25
Система конвейера	Тип ходового устройства		Гидравлический (независимый справа и слева)	
	Ширина × Число полос		482 мм × 2	
	Скорость вращения		0~15.9 m/min	
Система распределительного шнека	Размеры распределительного шнека		Диаметр 330 × шаг 300 мм	
	Скорость вращения		0~82 min $^{-1}$	
Система выглаживающей плиты	Модель		J·paver 2360	
	Система нагрева		ГАЗОВАЯ /Электрический (опция)	
	Система уплотнения	Тип	Трамбующий брус и вибратор	
		Частота вибратора	0~50 Hz (3000 cpm)	
		Скорость вращения трамбующего бруса	0~20 Hz (1200 cpm)	
	Регулировка высоты раздвижной выглаживающей плиты		Гидравлическая	
	Регулировка высоты раздвижного отвала		Гидравлическая	
Система привода	Тип ходового устройства		Гусеницы (звенья)	Колесо (шина)
	Тип хода		HST	Спереди: гидропривод / сзади: HST
	Тип тормоза		Автоматический тормоз	Автоматический тормоз
	Скорость хода (вперед/назад)		0~3 / 0~3 km/h	0~15 / 0~10 km/h
Двигатель	Изготовитель и модель		ISUZU 4JJ1X (EU Stage III B / EPA Interim Tier 4)	
	Объем		2999 cc (4CYL.)	
	Номинальная мощность		92.2/2200 kW/min $^{-1}$ (125.3 hp)	
	Емкость топливного бака		140 L	
	Электрическая система		24 V	

Оборудование

◎ Стандартное ● Опция

		HA60C-8B	HA60W-8B
Ролик-толкатель	Вибрационная подвеска	◎	◎
Бункер	Передняя створка бункера с гидроприводом	◎	◎
	Независимо управляемые створки бункера (левая и правая)	◎	◎
Распределительный шнек	Распределительный шнек с гидравлической регулировкой высоты и обратным ходом	◎	◎
Сиденье оператора	Левое и правое сиденье	◎	◎
	Выдвижное сиденье	◎	◎
	Сиденье-люкс повышенной комфортности (Амортизируемое)	◎	◎
Электрическое	Датчик градуса и уклона (контактный / ультразвуковой)	●	●
	Устройство контроля подачи смеси (контроль вращения распределительного шнека)	●	●
Гидравлический	Противобуксовочная система передних колес	—	◎
	Управление с помощью тормозов	—	●
	Противоподъемный замок выглаживающей плиты	●	●
	Регулировка короны с гидроприводом	◎	◎
	Гидравлическая регулировка высоты раздвижной выглаживающей плиты	◎	◎
	Гидравлическая регулировка высоты раздвижного отвала	◎	◎
Выглаживающая плита	Автоматический контроль температуры для газового нагрева	◎	◎
	Электронагрев	●	●
	Боковая панель с электронагревом	●	●
Прочее	Жесткий навес (стеклопластик)	◎	◎
	Складывание навеса и аварийный контроль с помощью ручного насоса	◎	◎
	Система автоматической смазки	●	●
	AVS (Система отсоса асфальтовых дымов)	●	●
	Отвал для гусениц	●	—

Коммерческие спецификации, аксессуары и пр., могут отличаться в зависимости от страны и региона. Узнайте подробности во время переговоров.

Размеры (мм)

HA60C-8B [Гусеничного типа] (с дополнительным оборудованием)

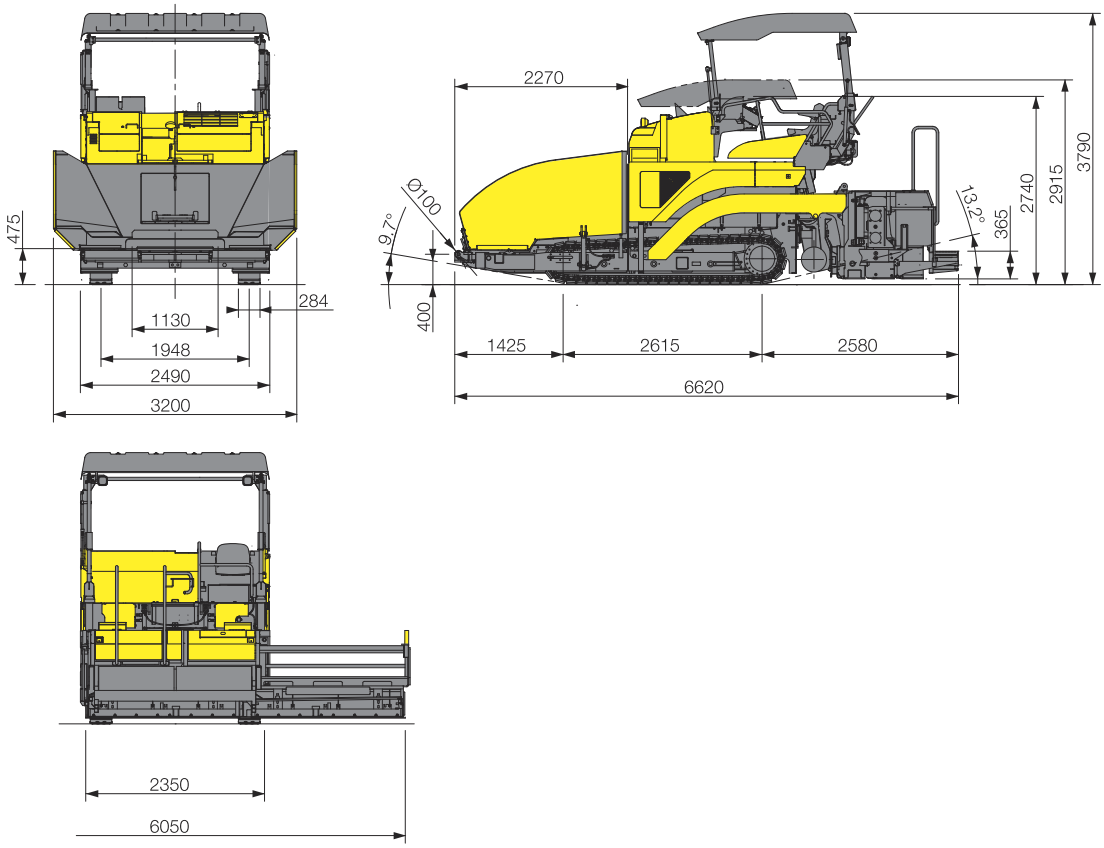

HA60W-8B [Колесного типа] (с дополнительным оборудованием)

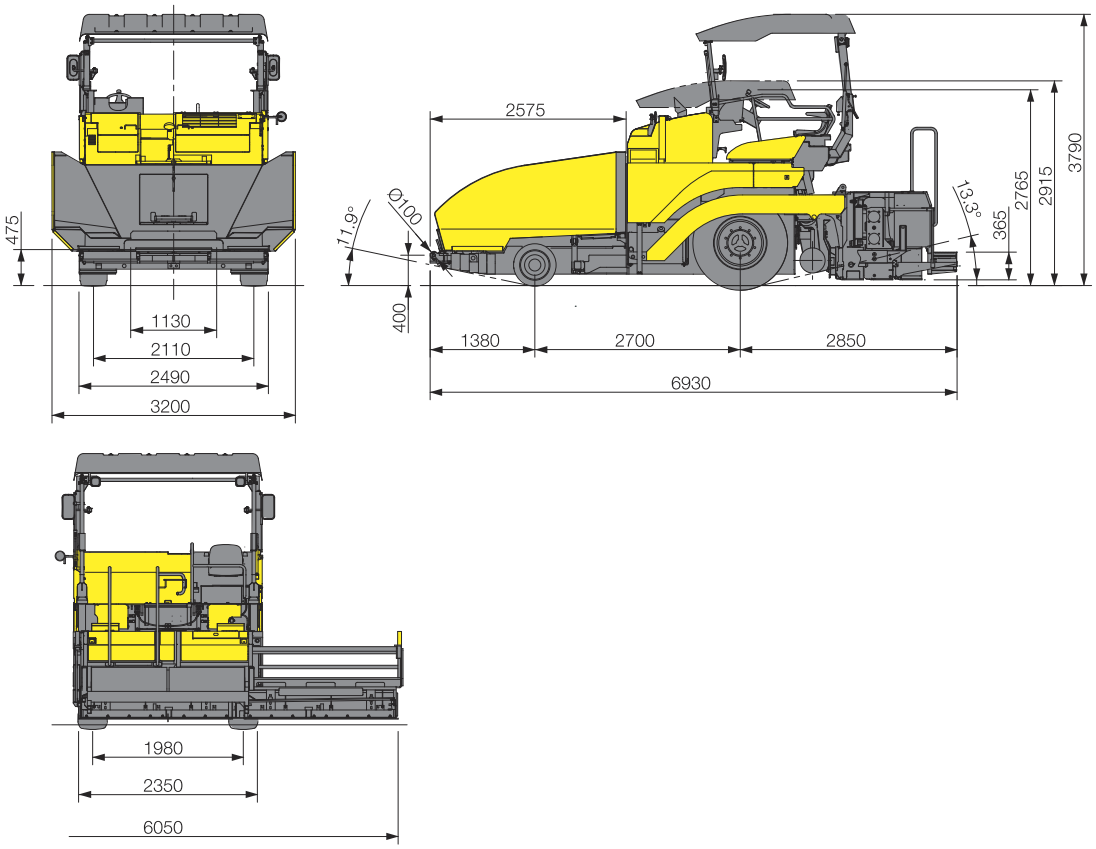

SUMITOMO (S.H.I.)
CONSTRUCTION MACHINERY CO., LTD.

ООО «Тойота Тсусё Техника»
141031, Московская обл., г. Мытищи, Осташковское шоссе, вл. 5, стр.1
тел.: (495) 721-33-81, 223-77-26 факс.: (495) 956-91-83
e-mail: excavator@scm-ttt.ru
www.scm-ttt.ru

Мы постоянно совершенствуем наши товары и оставляем за собой право изменять дизайн и спецификации без предварительного уведомления. Иллюстрации могут включать в себя изображения не входящего в комплект поставки оборудования и комплектующих, а также не включать всего стандартного оборудования.

1600 Ⓑ 00T.RA000 Напечатано в Японии